Pergola Klasik: 3x5,7 m

Sklon střechy: 0°
Měřítko: bez měřítka
Výkres: axonometrie

DELTA Svratka s.r.o.
Partyzánská 411, 592 02 Svratka
IČ: 150 50 611, DIČ: CZ 150 50 611
tel.: +420 566 662 215, tel/fax: +420 566 662 554
e-mail: info@deltasvratka.cz
http://www.deltasvratka.cz/
Obchodní oddělení: Kozinova 57/2, 102 00 Praha 10
tel/fax: +420 271 750 637, tel.: +420 603 804 264

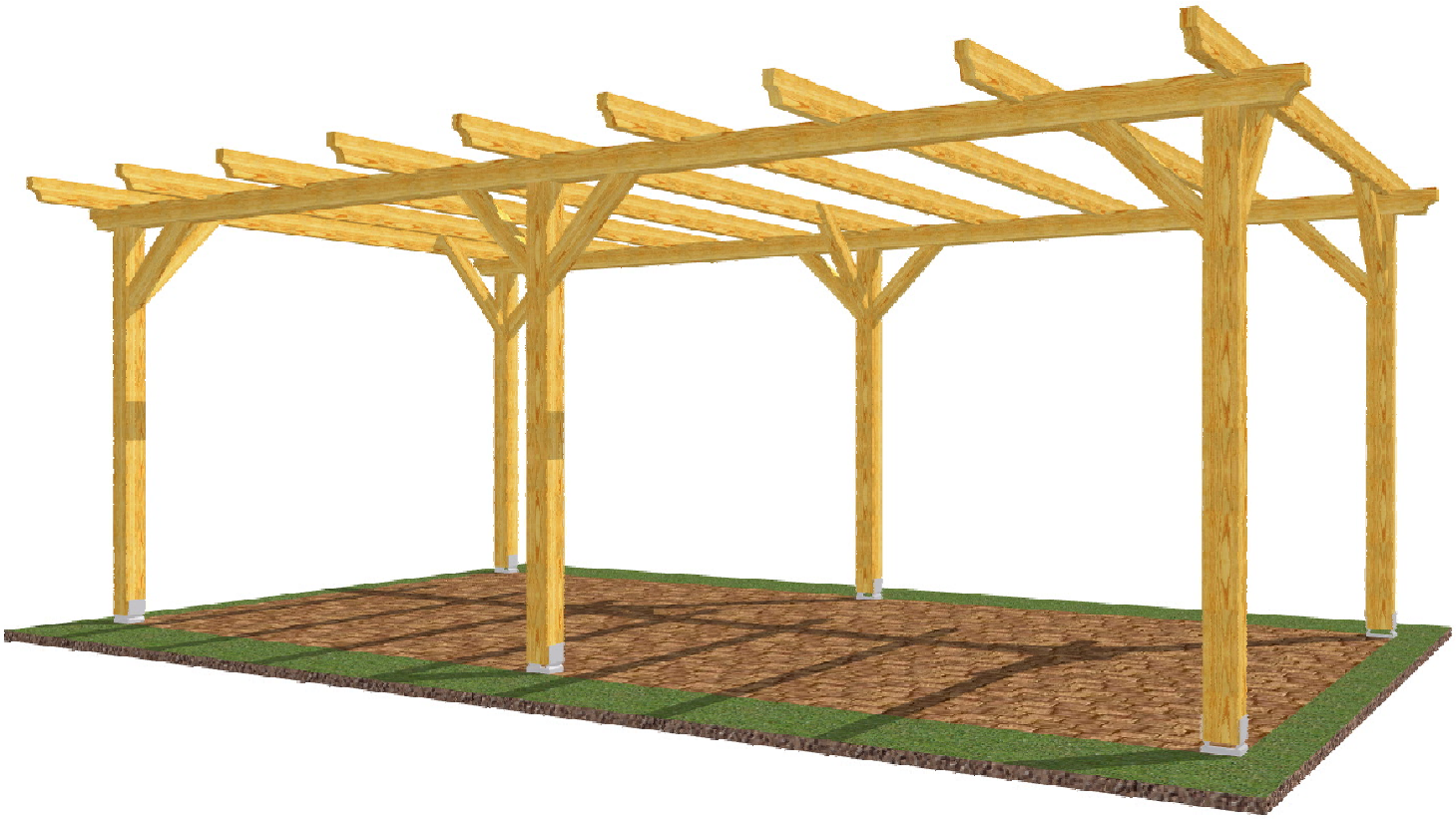

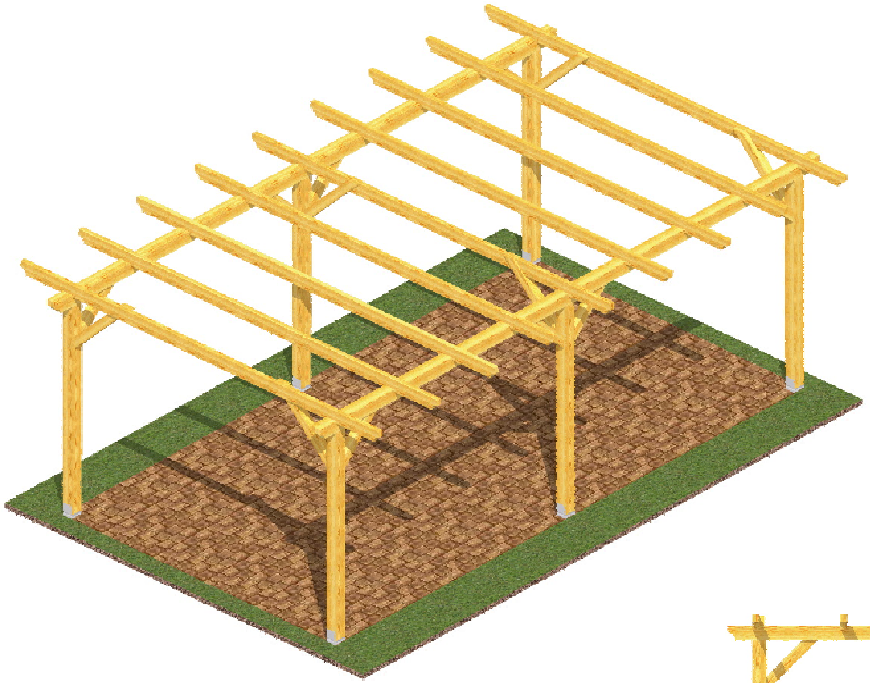

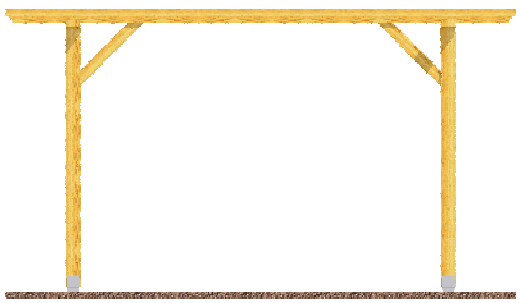

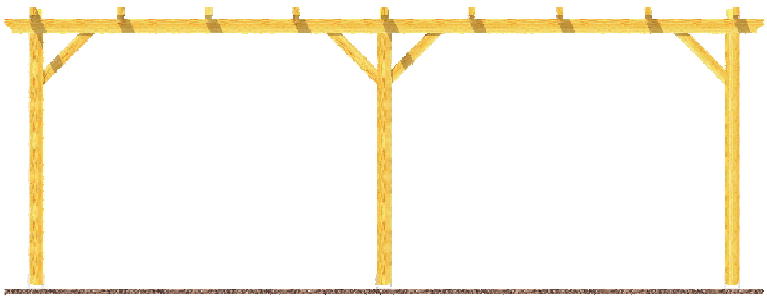

Poznámka: Na přání zákazníka lze vyrobit atypické rozměry.

Pergola Klasik: 3x5,7 m

Sklon střechy: 0°
Měřítko: 1:50
Výkres: půdorys

DELTA Svratka s.r.o.
Partyzánská 411, 592 02 Svratka
IČ: 150 50 611, DIČ: CZ 150 50 611
tel.: +420 566 662 215, tel/fax: +420 566 662 554
e-mail: info@deltasvratka.cz
http://www.deltasvratka.cz/
Obchodní oddělení: Kozinova 57/2, 102 00 Praha 10
tel/fax: +420 271 750 637, tel.: +420 603 804 264

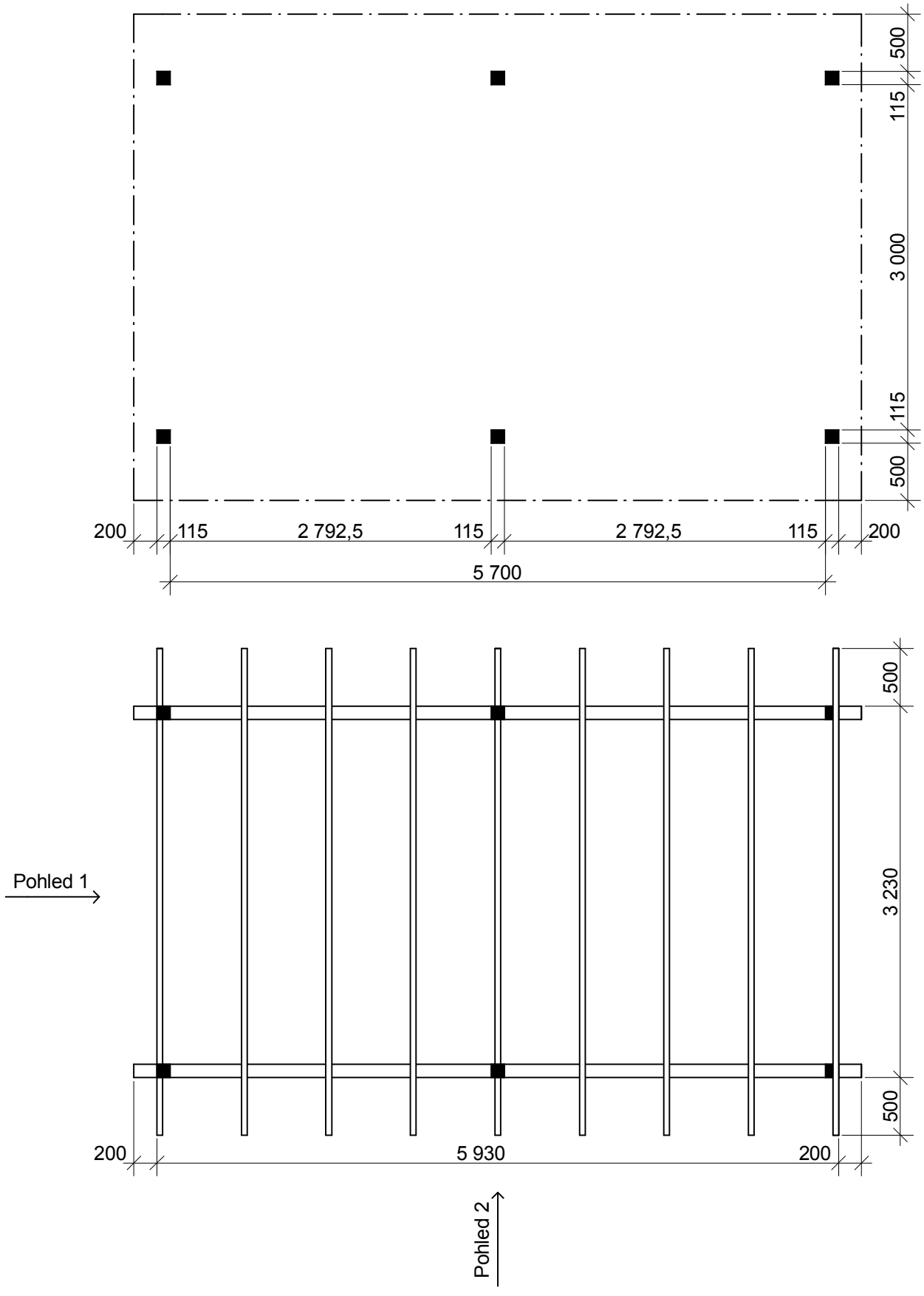

Poznámka: Na přání zákazníka lze vyrobit atypické rozměry.

Pergola Klasik: 3x5,7 m

Sklon střechy: 0°
Měřítko: 1:50
Výkres: pohledy

DELTA Svratka s.r.o.
Partyzánská 411, 592 02 Svratka
IČ: 150 50 611, DIČ: CZ 150 50 611
tel.: +420 566 662 215, tel/fax: +420 566 662 554
e-mail: info@deltasvratka.cz
http://www.deltasvratka.cz/
Obchodní oddělení: Kozinova 57/2, 102 00 Praha 10
tel/fax: +420 271 750 637, tel.: +420 603 804 264

Pohled 1

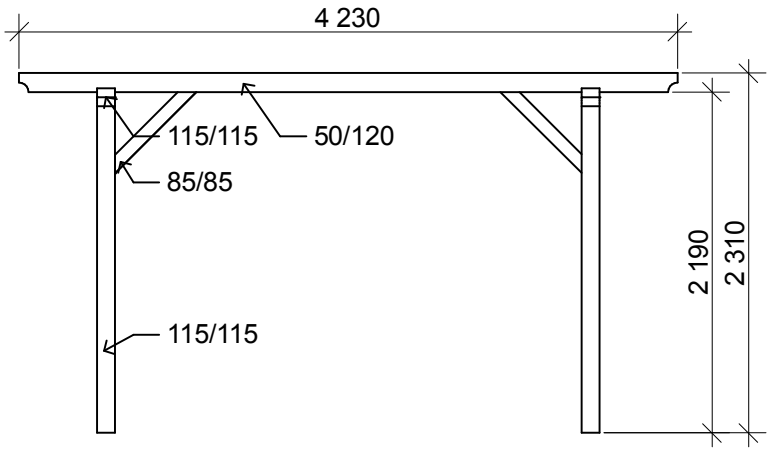

Pohled 2

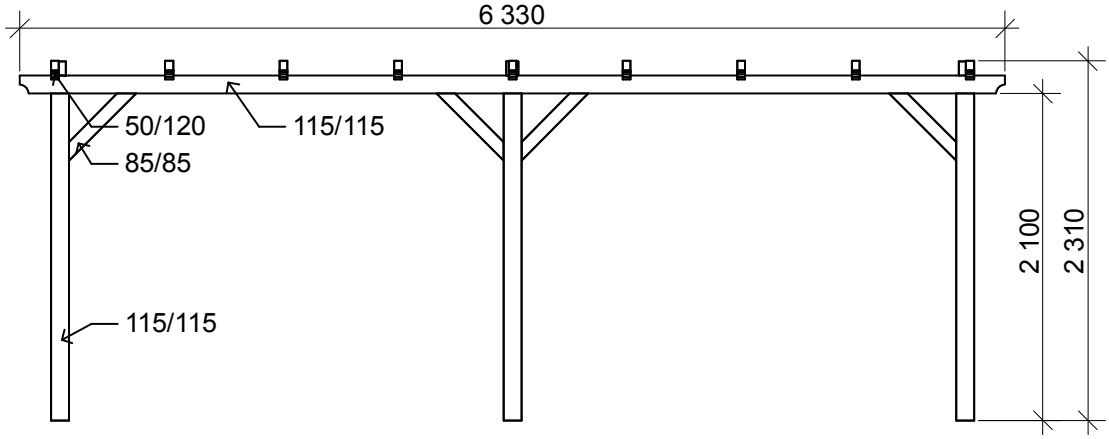

Poznámka: Na přání zákazníka lze vyrobit atypické rozměry.

Pergola Klasik: 3x5,7 m

Sklon střechy: 0°
Měřítko: 1:50
Výkres: půdorys základů

DELTA Svratka s.r.o.
Partyzánská 411, 592 02 Svratka
IČ: 150 50 611, DIČ: CZ 150 50 611
tel.: +420 566 662 215, tel/fax: +420 566 662 554
e-mail: info@deltasvratka.cz
http://www.deltasvratka.cz/
Obchodní oddělení: Kozinova 57/2, 102 00 Praha 10
tel/fax: +420 271 750 637, tel.: +420 603 804 264

a) Základová deska + základové pasy

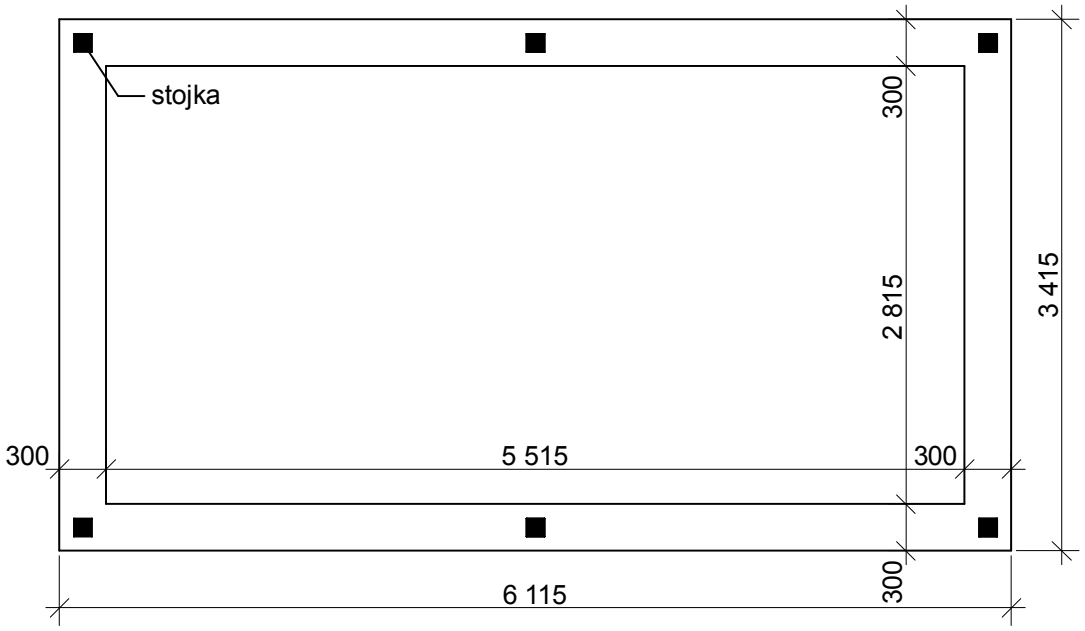

b) Základové patky

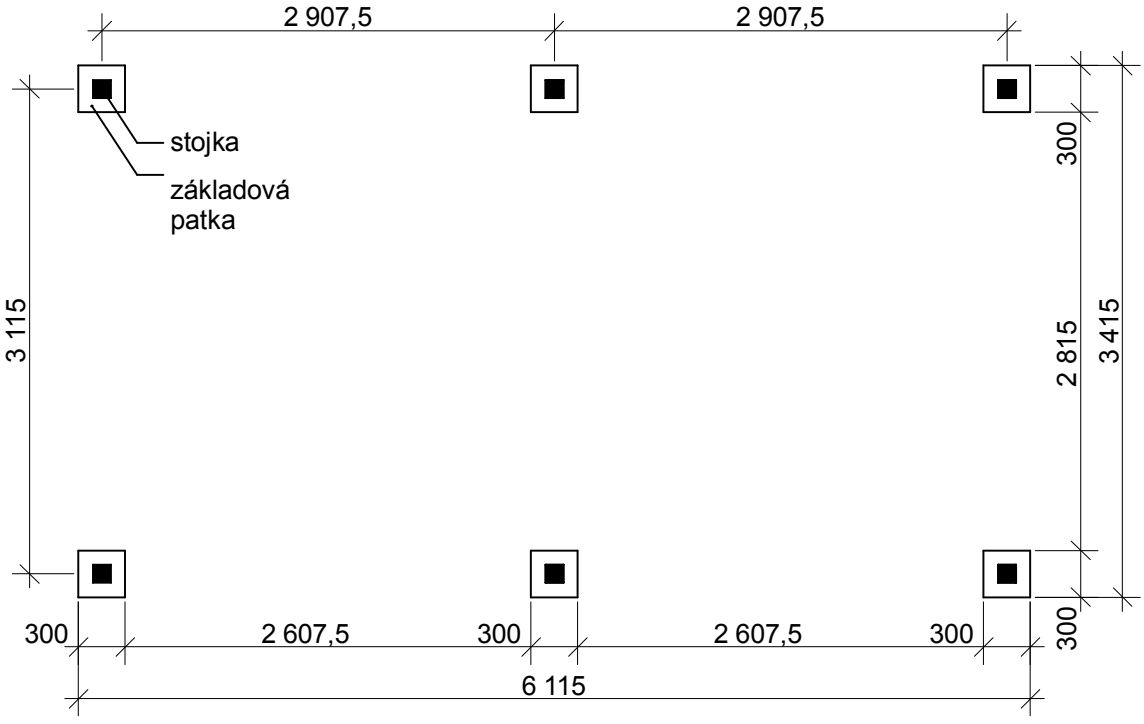

Řezy základů pro garážová stání a pergoly

Sklon střechy: 0°
Měřítko: 1:20
Výkres: řezy základů

DELTA Svratka s.r.o.
Partyzánská 411, 592 02 Svratka
IČ: 150 50 611, DIČ: CZ 150 50 611
tel.: +420 566 662 215, tel/fax: +420 566 662 554
e-mail: info@deltasvratka.cz
http://www.deltasvratka.cz/
Obchodní oddělení: Kozinova 57/2, 102 00 Praha 10
tel/fax: +420 271 750 637, tel.: +420 603 804 264

a) základová deska + pasy

- vhodné pro základovou kotvu
  BV/KP 12 - 63/120 x100

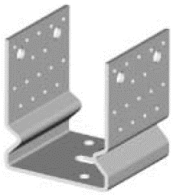

- kotva BV/KP 12 - 63/120x100
- železobetoná deska 100 mm, C 16/20, s KARI sítí 100x100x5
- hutněná vrstva štěrku 200 mm - 32/64
- betonový základ C 16/20
- hutněná vrstva štěrku 100 mm - 32/64
- původní terén

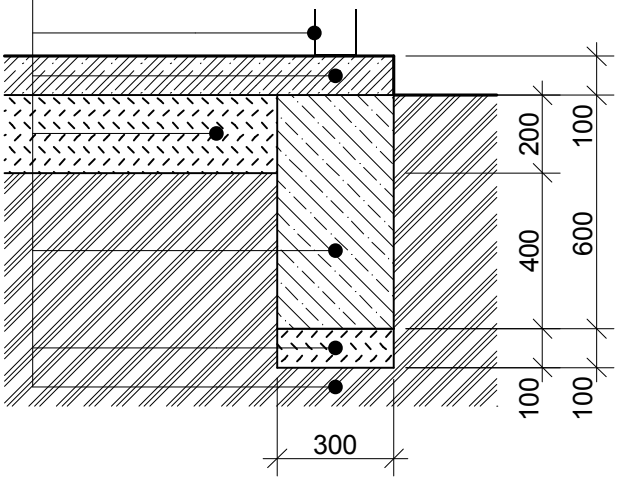

b) základové patky
+ zámková dlažba nebo původní terén

- vhodné pro stavitelnou patku
  BV/P 14 - 07/120x100



- stavitelná patka BV/P 14 - 07/120x100
- např.: zemina, zámková dlažba atd.
- betonový základ C 16/20
- hutněná vrstva štěrku, 100 mm - 32/64
- původní terén

